PREREZ

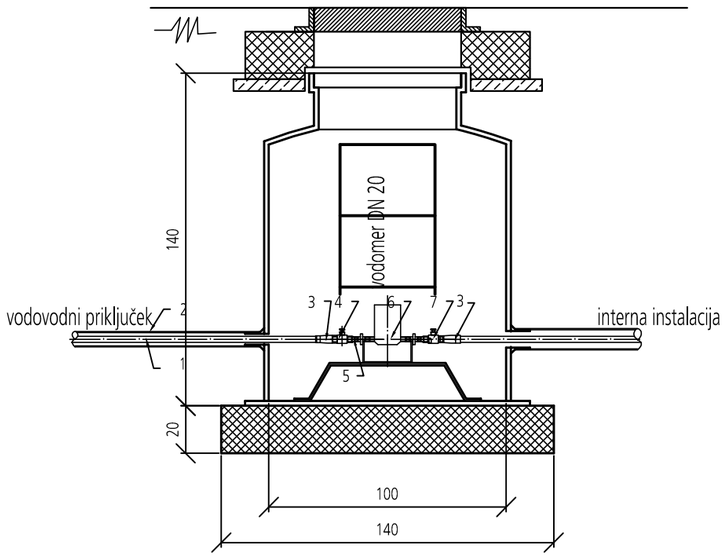

TLORIS

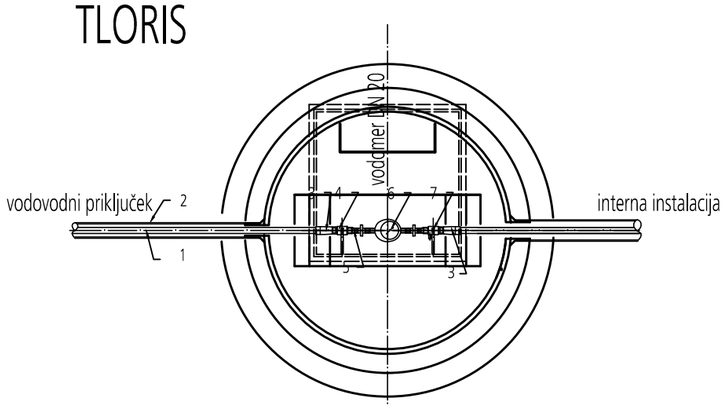

SEZNAM FAZONSKIH KOSOV IN ARMATUR

št.	element	dimenzija	št. elementov
1	priključna cev PE 100, PN 16, d 32	d 32	
2	zaščitna cev PE 80, PN 8, d 63	d 63	
3	prehodna spojka za PE cev	d 32/(1")	2
4	krogelni ventil	1"	1
5	reducirni kos	1"/3/4"	2
6	vodomer s holandcema, montažno konzolo in nepovratnim ventilom	DN 20, 3/4"	1
7	krogelni ventil z izpustom	3/4"	1

hidroprojekt d.o.o.

Hidroprojekt d.o.o.
Vodovodna cesta 109
1000 Ljubljana
tel.:01/3602478
e-mail: info@hidroprojekt.si

OBJEKT	ORMOŽ - KERENČIČEV TRG		
INVESTITOR	Občina Ormož Ptujska cesta 6, 2270 Ormož	VODJA PROJEKTA	Urša KRANJC, univ.dipl.inž.kraj.arh. id štev. ZAPS 1671 PKA
NAROČNIK	Občina Ormož Ptujska cesta 6, 2270 Ormož	POOBLAŠČENI INŽENIR	Elizabeta PEKLAJ, univ.dipl.inž.gradb. id štev. G-1184
VRSTA PROJEKTNE DOKUMENTACIJE	PZI	PROJEKTANT	
NAČRT	2/2 - NAČRT VODOVODA	ŠT.PROJEKTA	9208
VSEBINA RISBE	VODOMERNI JAŠEK; IGRALA RISBA VODOVODNIH ARMATUR	MERILO 1:25	DATUM julij 2024
		ŠT. NAČRTA 9208_V	ŠT. RISBE V.TP.2.2